69633

68503

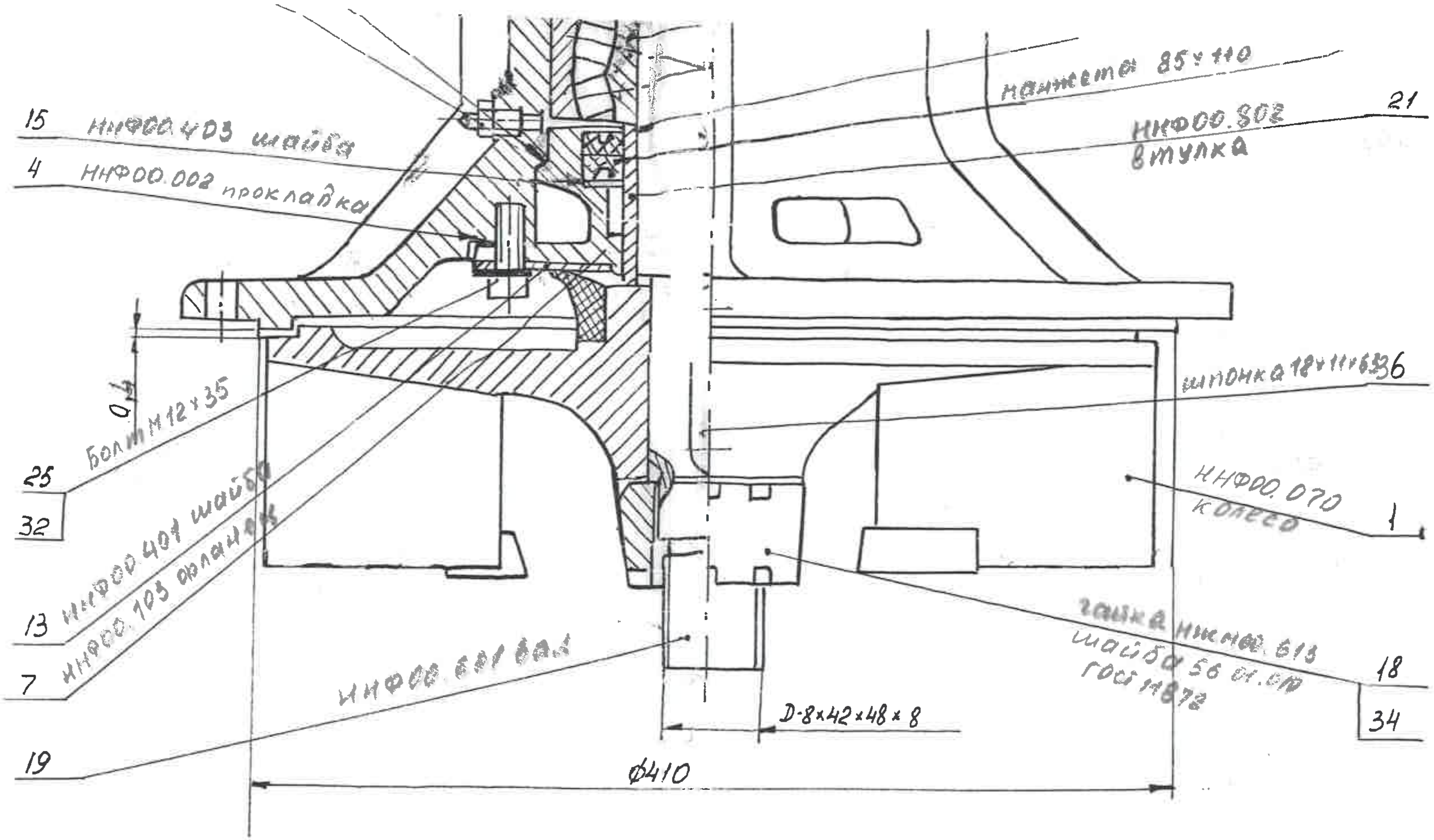
15 ННФ00.403 шайба
4 ННФ00.002 прокладка
25 Болт М12×35
32
0,4
13 ННФ00.401 шайба
7 ННФ00.103 фланец
19 ННФ00.601 вал
манжета 85×110
21 ННФ00.802 втулка
шпонка 18×11×63 36
ННФ00.070 колесо 1
гайка ННФ00.613
шайба 56 01.019 ГОСТ 11872 18
34
D-8×42×48×8
ф410

1. Размеры для справок.

2. При сборке подшипниковые пространства заполнить смазкой по ГОСТ 1033-79 или по ГОСТ 4366-76

3. Между колесами (поз.1) и втулкой (поз. 21) допускается установливать регулировочную шайбу ф61×87 толщиной не более 1 мм.

|  |  |  |  |  |
|---|---|---|---|---|
|  |  |  |  |  |
|  |  |  |  |  |
|  |  |  |  |  |
|  |  |  |  |  |
| Изм | Лист | № докум. | Подп. | Дата |
| Разраб | | Куклев | | |
| Провер. | | Леонтьев | | |
| Рук. разр | | | | |
| Т.контр. | | | | |
| Н.контр. | | Михайлова | | |
| Утв | | Жоби | | |

Подписи

ННФ.00.030 СБ

Корпус

| Лит | Масса | Масш |
|---|---|---|
| А | 181 | 1:2 |

Лист | Листов 1

СКБ 53СМ

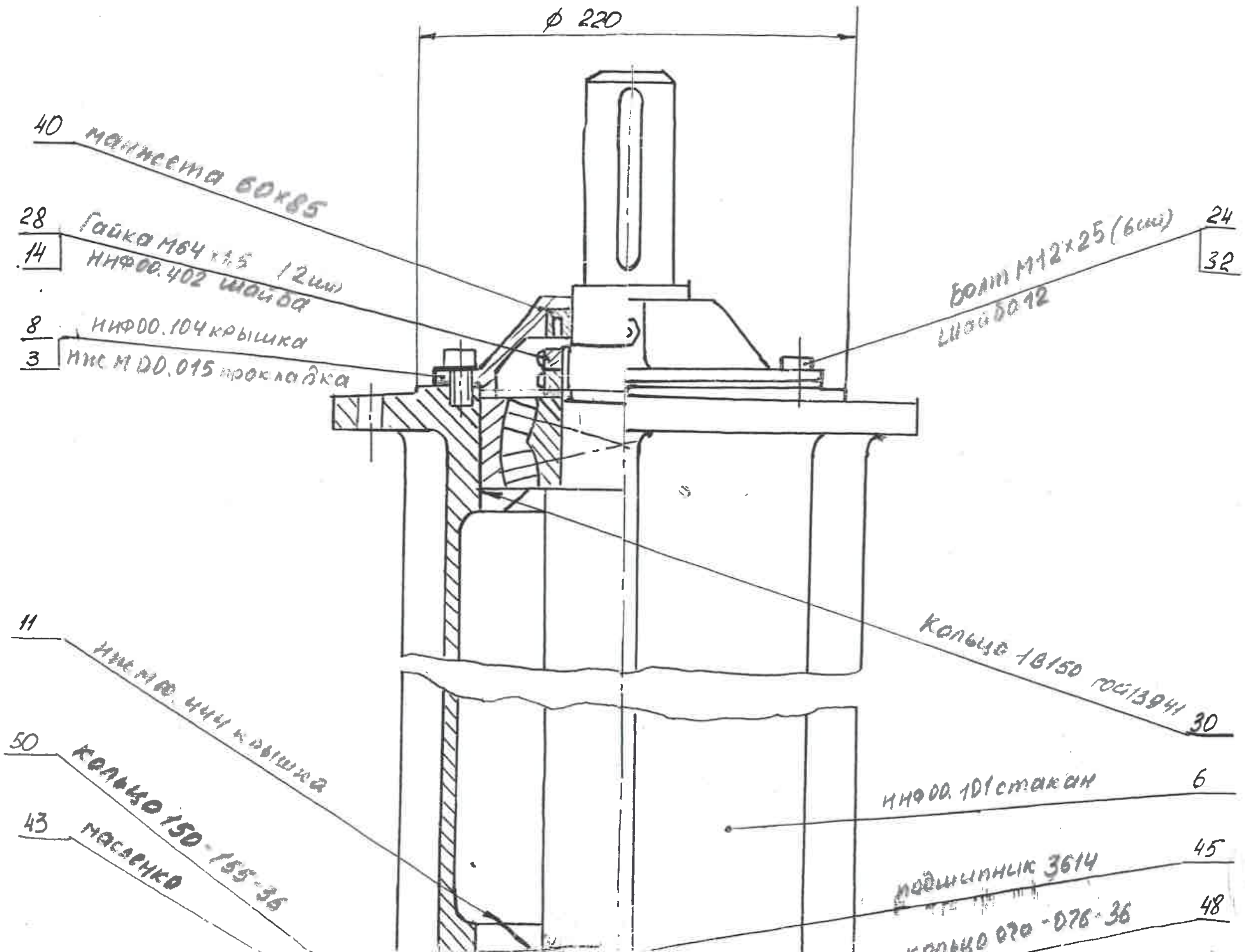
ϕ 220
40 манжета 60×85
28 Гайка М64×1,5 (2шт)
14 ННФ00.402 шайба
8 НИФ00.104 крышка
3 ННС М 00.015 прокладка
24 Болт М12×25 (6шт)
32 шайба 12
30 Кольцо 18/150 ГОСТ13941
11 ННФ00.444 крышка
50 кольцо 150-155-36
43 масленка
6 ННФ00.101 стакан
45 подшипник 3614
48 кольцо 070-076-36

ННФ. 00.030 С